RICAMBIO HEINIG CORDLESS BOV TUBO PORTA ECCENTRIC FIG. HA3

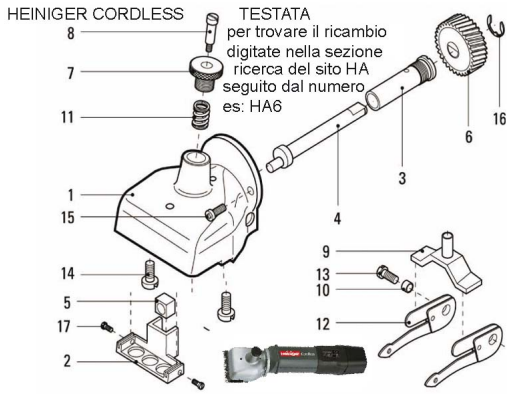

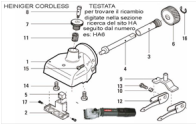

RICAMBIO HEINIG CORDLESS BOV TUBO PORTA ECCENTRIC FIG. HA3

Valutazione: Nessuna valutazione
Prezzo

Fai una domanda su questo prodotto