RICAMBIO HEINIG XPLORER TASTO INTERRUTTORE FIG. PX31

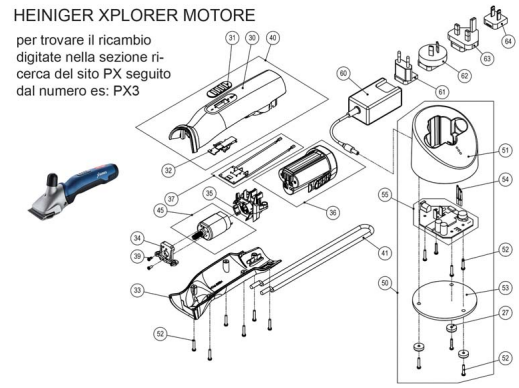

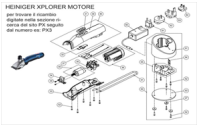

RICAMBIO HEINIG XPLORER TASTO INTERRUTTORE FIG. PX31

Valutazione: Nessuna valutazione
Prezzo

Fai una domanda su questo prodotto