RICAMBIO SCREMATRICE FJ90 CANALINA SCOLO PLASTICA CREMA SC19

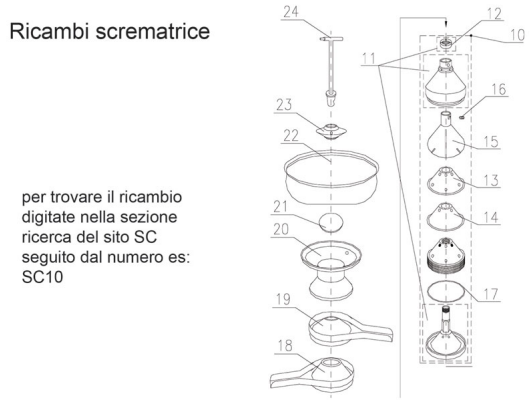

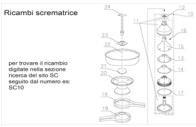

RICAMBIO SCREMATRICE FJ90 CANALINA SCOLO PLASTICA CREMA SC19

Valutazione: Nessuna valutazione
Prezzo

Fai una domanda su questo prodotto