RICAMBIO DETONATORE PERNO DI BATTUTA ELETTRODO FIG. DT91216

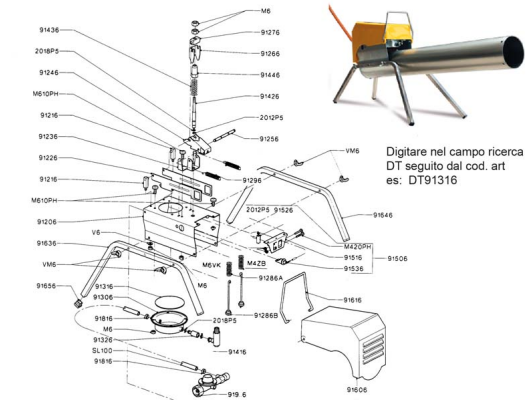

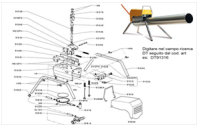

RICAMBIO DETONATORE PERNO DI BATTUTA ELETTRODO FIG. DT91216

Valutazione: Nessuna valutazione
Prezzo

Fai una domanda su questo prodotto