RICAMBIO HEINIG CORDLESS BOV COPPIGLIA 3,5 X 22 FIG. HA23

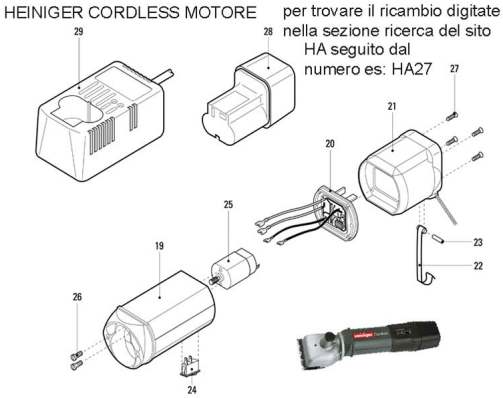

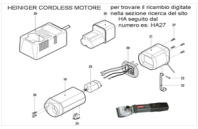

RICAMBIO HEINIG CORDLESS BOV COPPIGLIA 3,5 X 22 FIG. HA23

Valutazione: Nessuna valutazione
Prezzo

Fai una domanda su questo prodotto