RICAMBIO HEINIG HANDY CLIPPER COPERCHIO SEPARATORE FIG. HC49

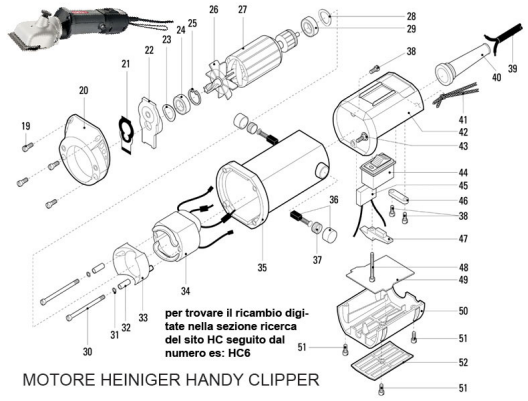

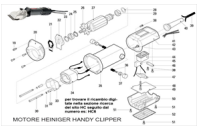

RICAMBIO HEINIG HANDY CLIPPER COPERCHIO SEPARATORE FIG. HC49

Valutazione: Nessuna valutazione
Prezzo

Fai una domanda su questo prodotto