RICAMBIO SCREMATRICE FJ350 DISCO CONICO BUGNATO SC13

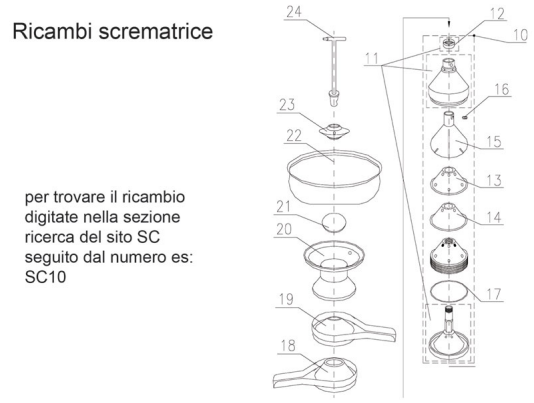

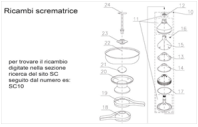

RICAMBIO SCREMATRICE FJ350 DISCO CONICO BUGNATO SC13

Valutazione: Nessuna valutazione
Prezzo

Fai una domanda su questo prodotto