RICAMBIO OSTER BOVINI INGRANAGGIO DOPPIO FIG. OB16

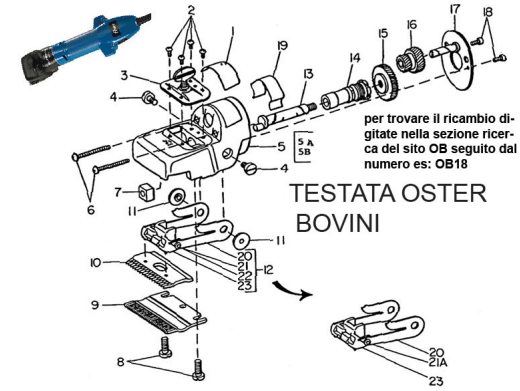

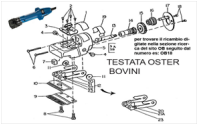

RICAMBIO OSTER BOVINI INGRANAGGIO DOPPIO FIG. OB16

Valutazione: Nessuna valutazione
Prezzo

Fai una domanda su questo prodotto