VASCA WT 8O CON GALLEGGIANTE

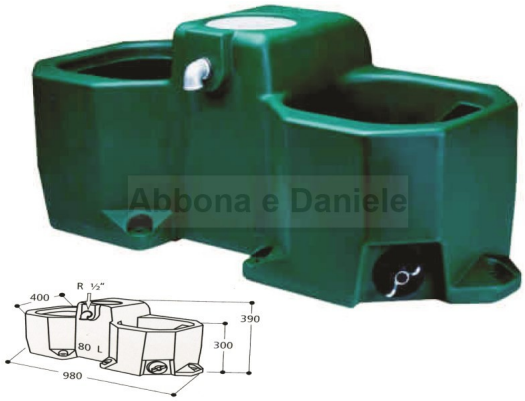

VASCA WT 8O CON GALLEGGIANTE

Valutazione: Nessuna valutazione
Prezzo

Fai una domanda su questo prodotto

Descrizione - vasca in polyethylene resistente ai raggi UV con due vasche ed una capienza totale di lt.80 - dotato di un galleggiante con una portata di 25 lt. min con raccordo esterno 1/2” 1310671 , a richiesta si puo’ applicare il galleggiante a bassa pressione 1600106 max 1 bar Scheda tecnica