RICAMBIO OSTER OV/BO FIG. OM16

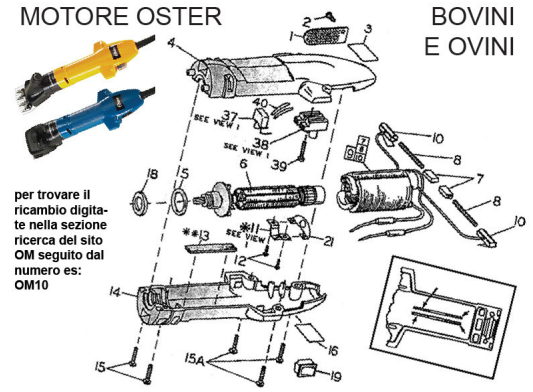

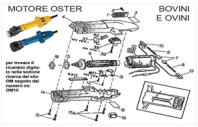

RICAMBIO OSTER OV/BO FIG. OM16

Valutazione: Nessuna valutazione
Prezzo

Fai una domanda su questo prodotto