RICAMBIO OSTER OV/BO FIG. OM20

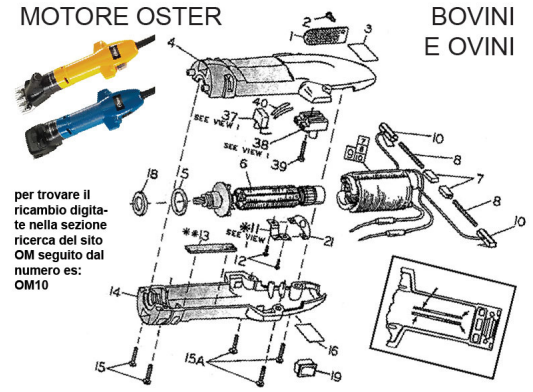

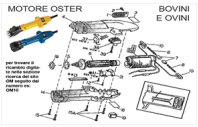

RICAMBIO OSTER OV/BO FIG. OM20

Valutazione: Nessuna valutazione
Prezzo

Fai una domanda su questo prodotto