RICAMBIO OSTER OV/BO FIG. OM22

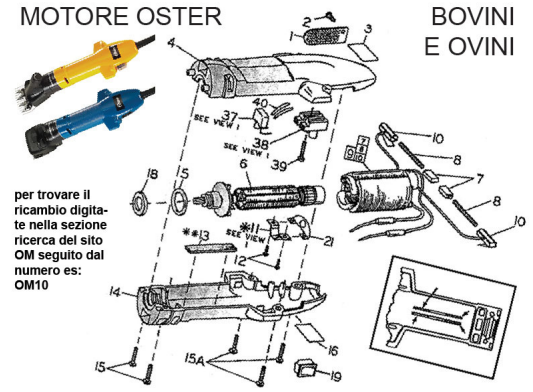

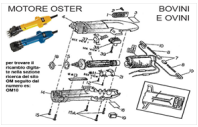

RICAMBIO OSTER OV/BO FIG. OM22

Valutazione: Nessuna valutazione
Prezzo

Fai una domanda su questo prodotto